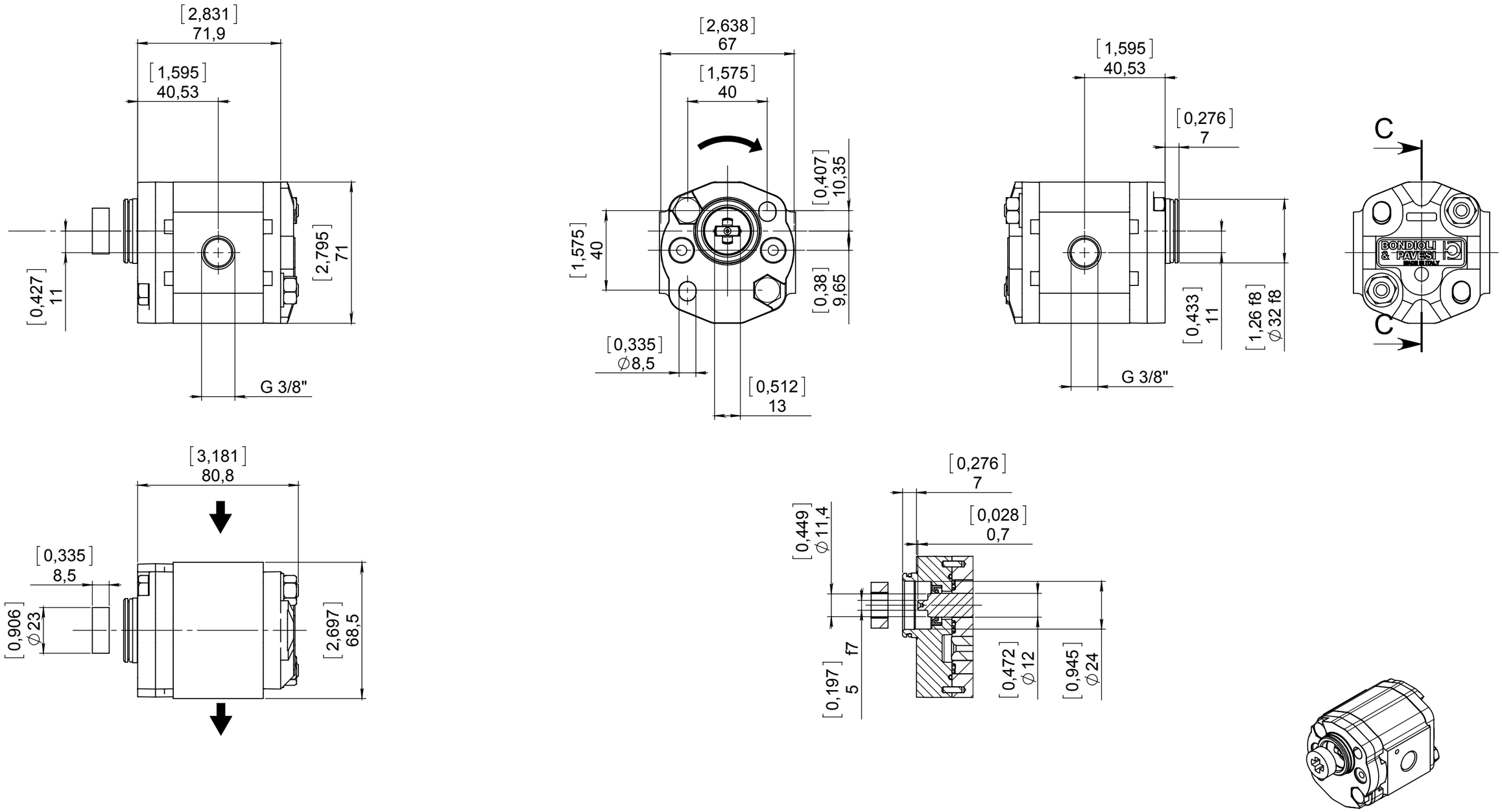


| PUMP DATA | |
|---|---|
| Cilindrata-Displacement | 3.73[cc]-0,23[in3] |
| Rotazione-Rotation | destra-clockwise |
| Guarnizioni-Seals type | NBR |
| Temperatura d'esercizio-Operating temperature | -20...+85 [°C] |
| Pressione max continua-Max continuous pressure | 210[bar]-3046[psi] |
| Coppia max-Max torque | 20[Nm] |

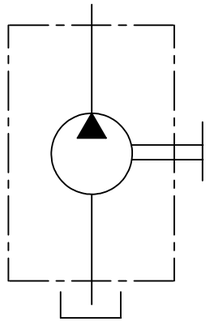

| | | | |
|---|---|---|---|
| DERIVATO DA / DERIVED FROM | FOGLIO N. / *SHEET N.* 1 / 1 | | DISEGNATO / *DESIGNED BY* pettazzoni |
| SOSTITUISCE IL / *IT REPLACED* | COMUNICAZIONE / *NOTICE N.* M14372 | PESO (Kg) / *WEIGHT (Kg)* | DATA / DATE 29-05-2013 |
| SOSTITUITO DAL / *REPLACED FROM* | NOTE / *NOTES* | | |

BONDIOLI & PAVESI
HP Hydraulic

| | |
|---|---|
| SCALA / SCALE 1:1 | FORMATO / *FORMAT* A3 |

DESCRIZIONE
POMPA HPLPA136DGKG3G3BST

DESCRIPTION
PUMP HPLPA136DGKG3G3BST

CODICE / *PART NUMBER*
HPLPA136DGKG3G3B00

REV. 0

REPRODUCTION NOT PERMITTED ALL RIGHT RESERVED
TOUTE REPRODUCTION NON AUTORISEE EST INTERDITE
VIETATE LE RIPRODUZIONI NON AUTORIZZATE